0 601 528 001

Stand ~~87-06~~
Issue 06-11-15

Fig./Abb. 1

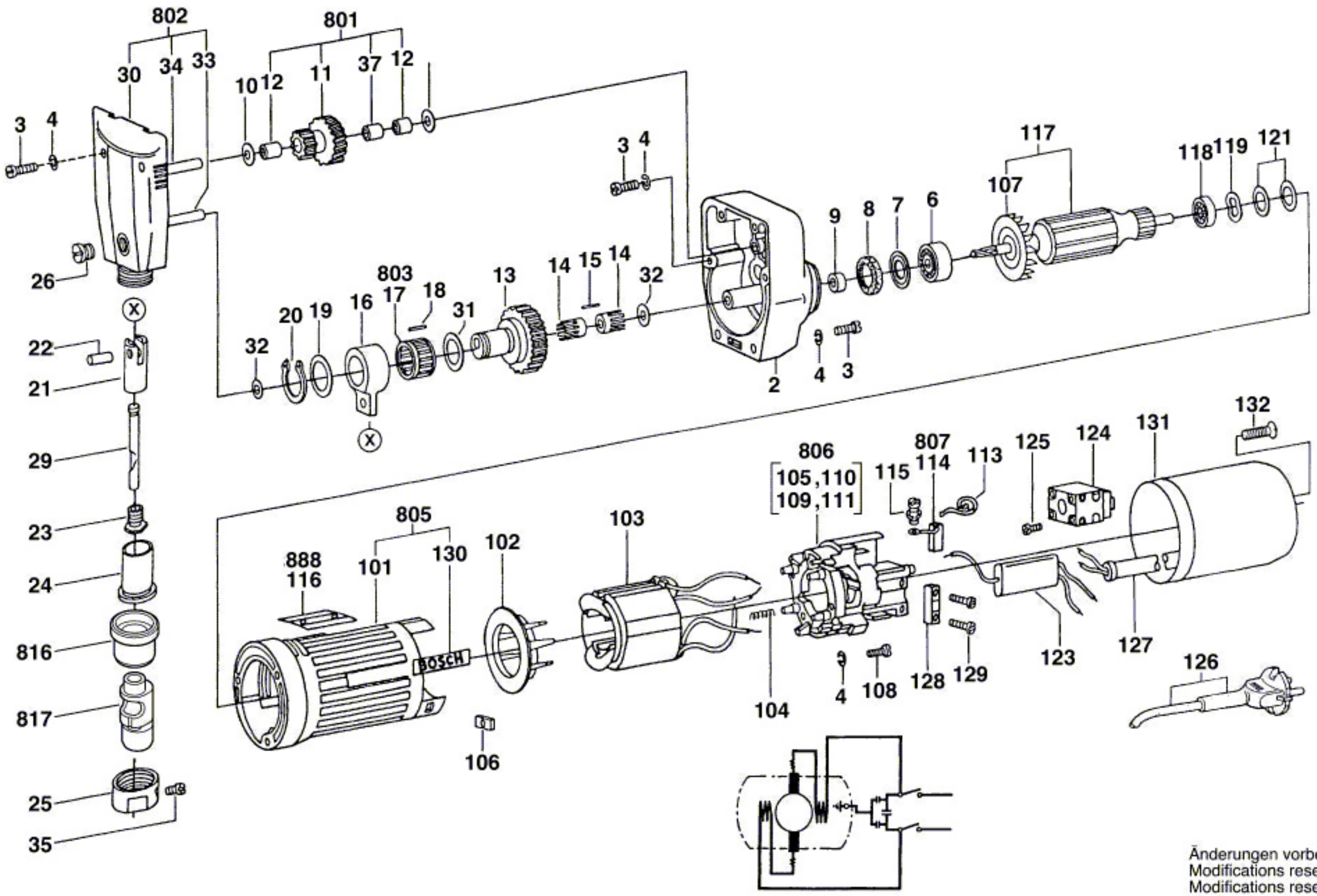

Änderungen vorbehalten
Modifications reserved
Modifications reservees
Salvo modificaciones