0 601 024 034

Stand / Issue 00-03-27

Fig./Abb. 1

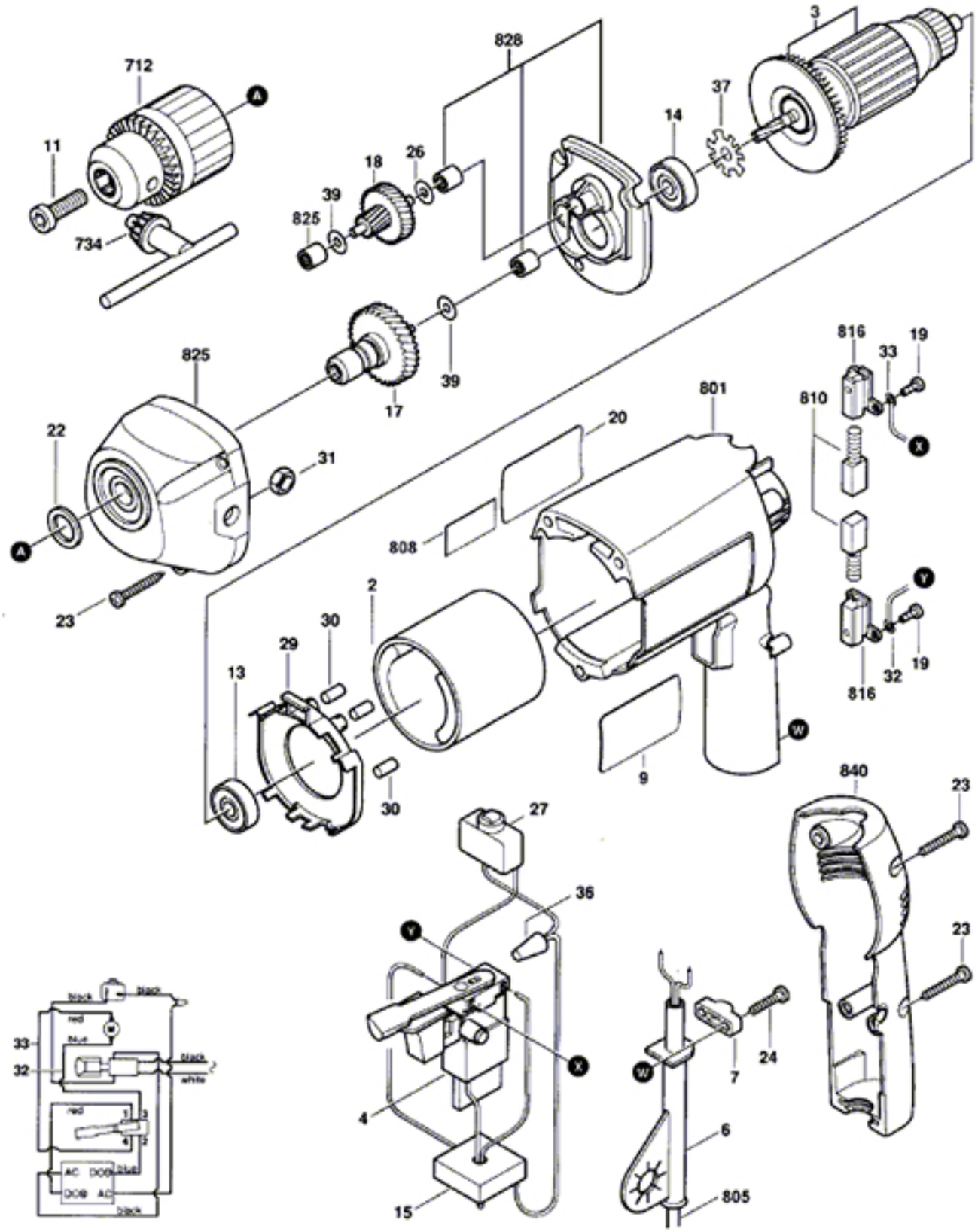

ƒnderungen vorbehalten
Modifications reserved
Modifications reservees
Salvo modificaciones