0 601 195 703
Issue ~~91-05~~
Stand 94-09

Fig./Abb. 1

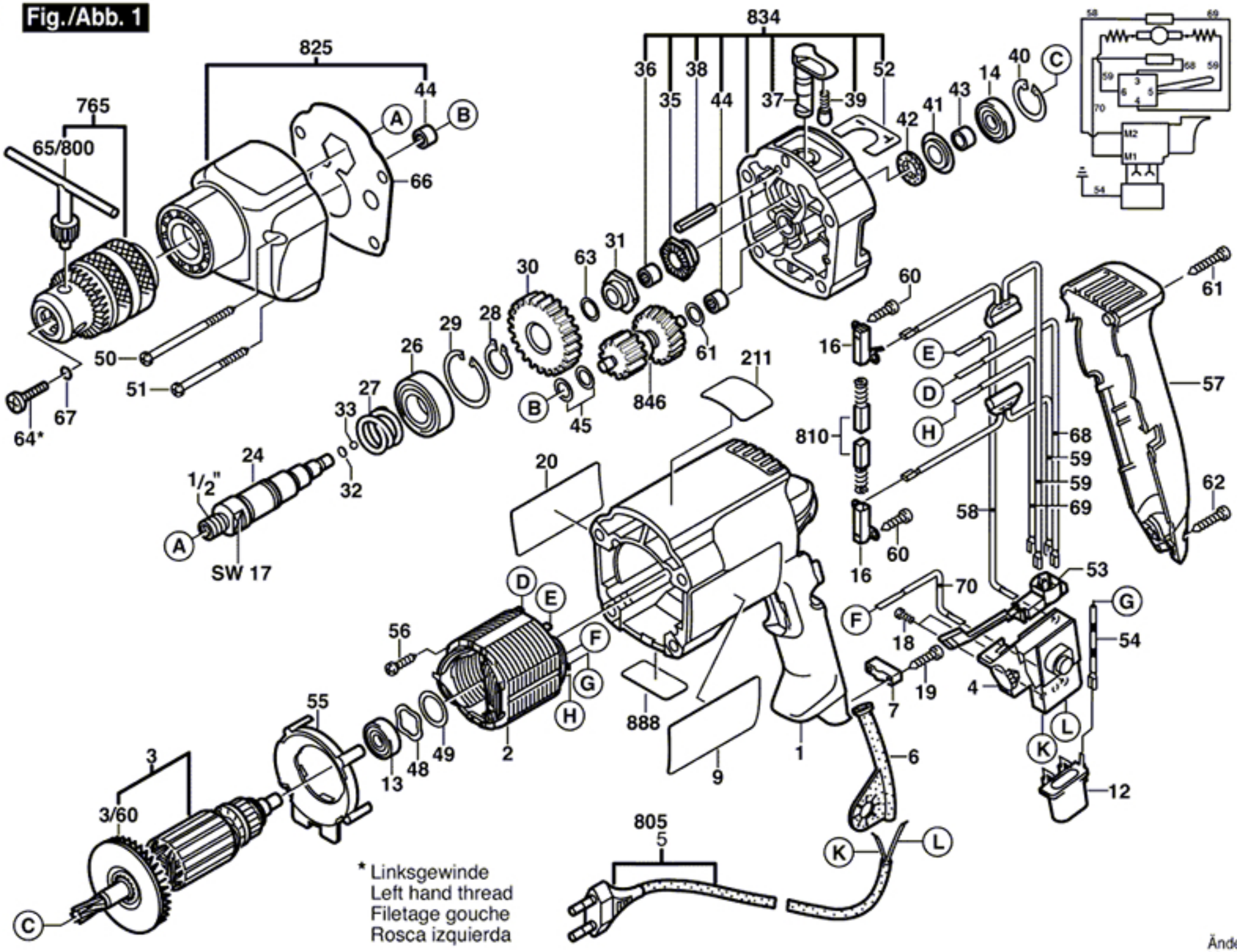

Änderungen vorbehalten
Modifications reserved
Modifications reservées
Salvo modificaciones