0 601 348 003
Stand } ~~36-12~~
Issue } 00-02-19

Fig./Abb. 1

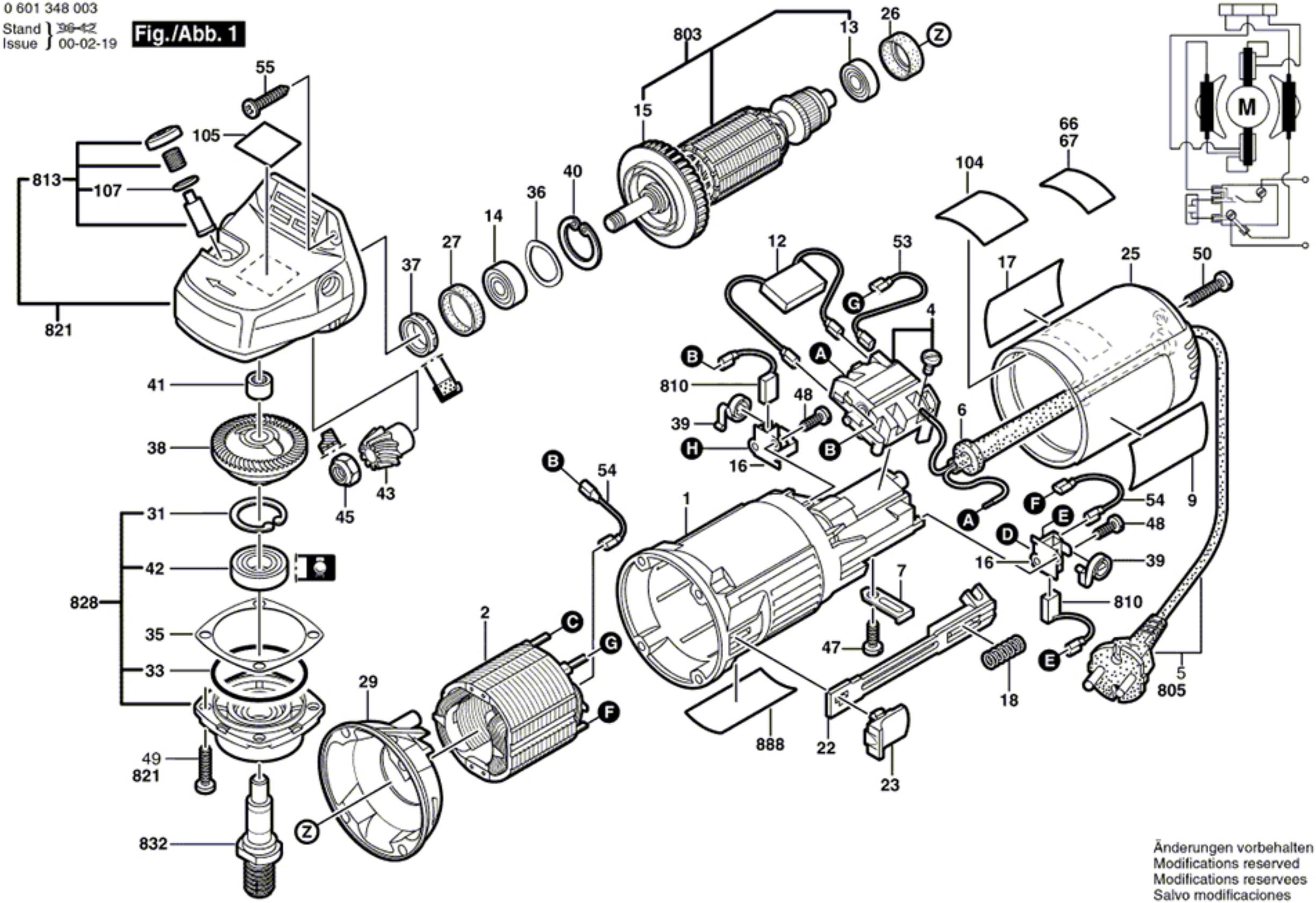

Änderungen vorbehalten
Modifications reserved
Modifications reservees
Salvo modificaciones