3 601 J09 510

Stand ~~05-01-16~~
Issue 06-01-24

Fig./Abb. 1

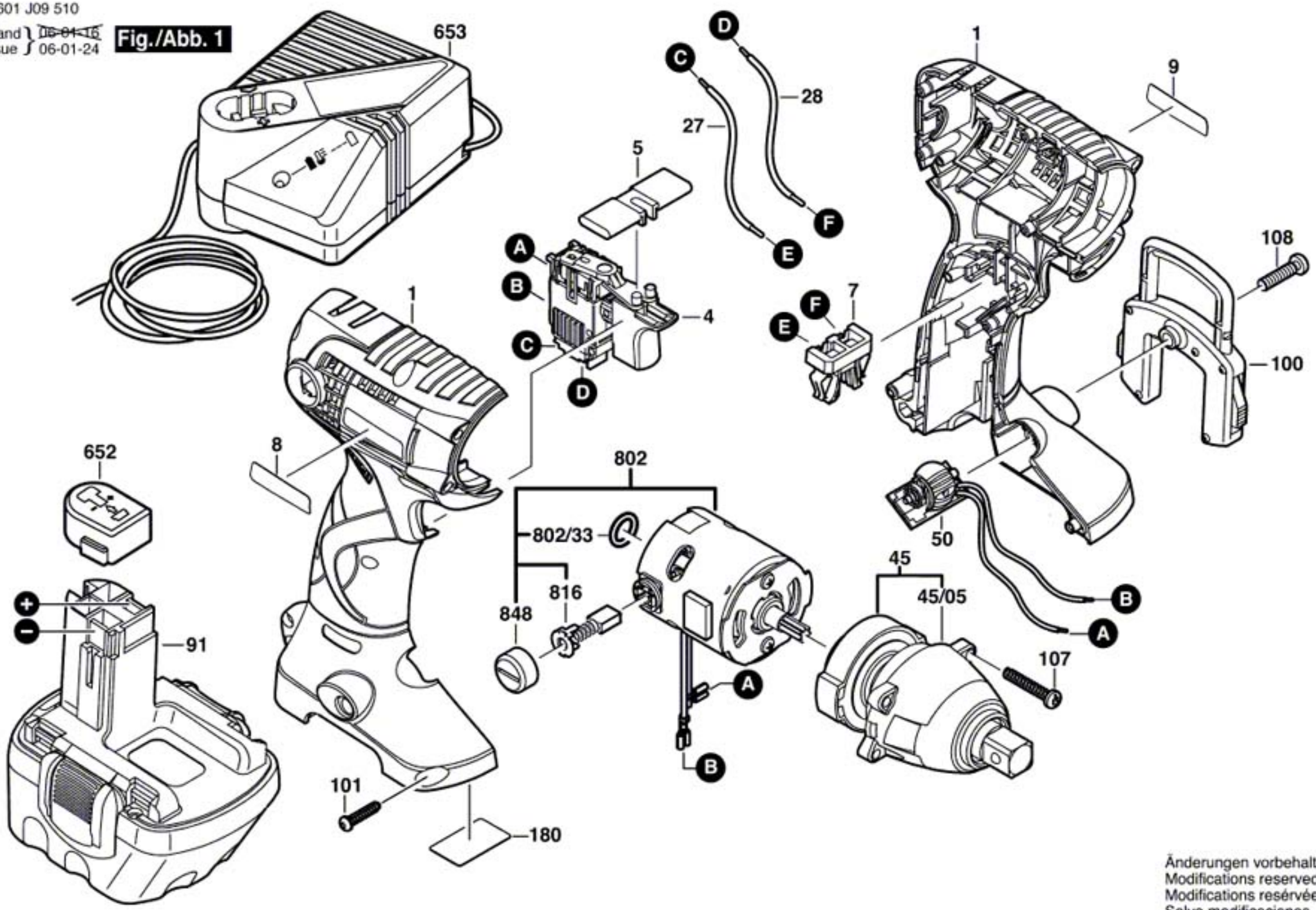

Änderungen vorbehalten
Modifications reserved
Modifications reservées
Salvo modificaciones