3 601 J09 410

Stand ~~06-01-16~~
Issue 06-01-24

Fig./Abb. 1

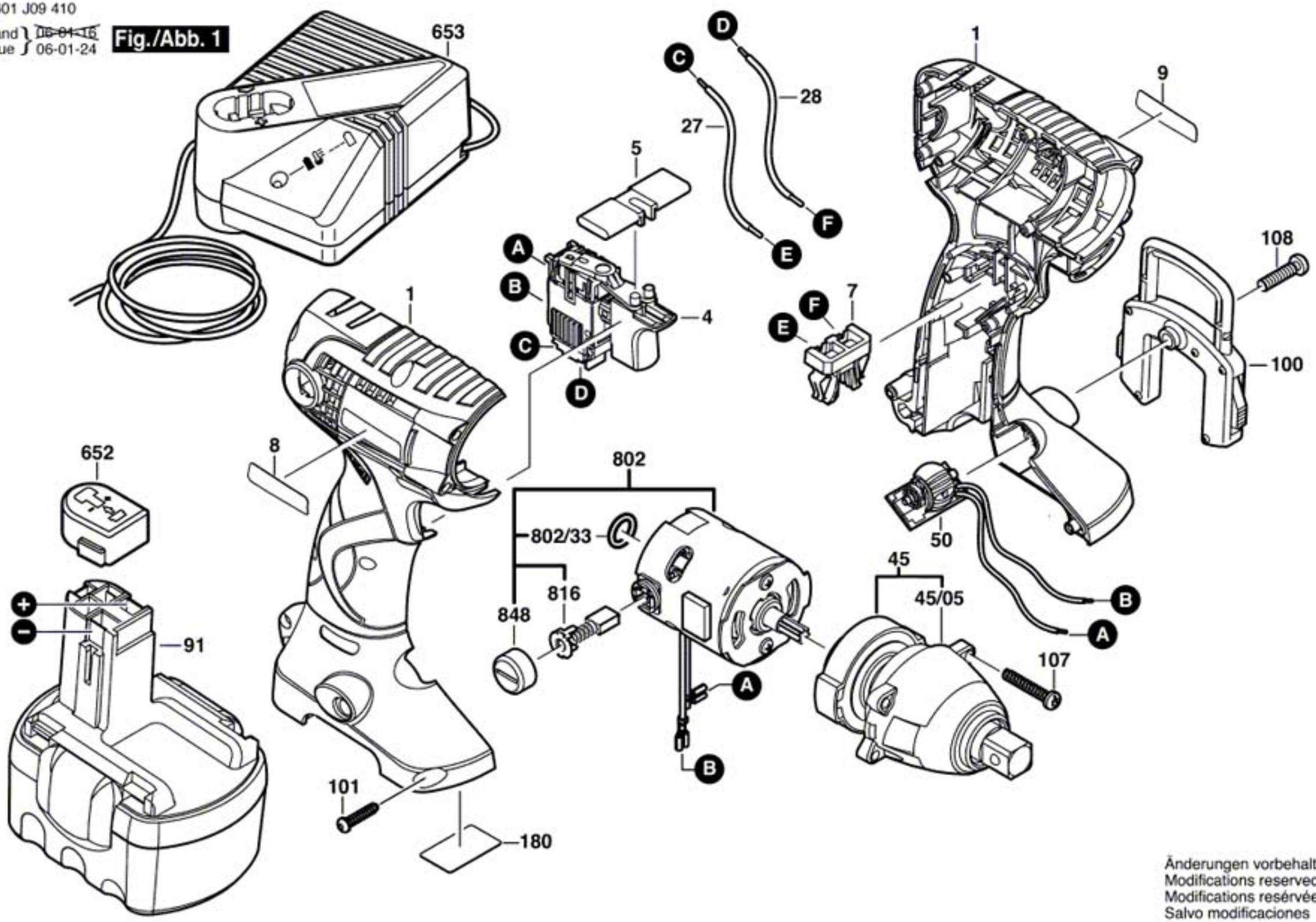

Änderungen vorbehalten
Modifications reserved
Modifications resérvées
Salvo modificaciones