0 601 909 422

Stand / Issue } 04-08-05

Fig./Abb. 1

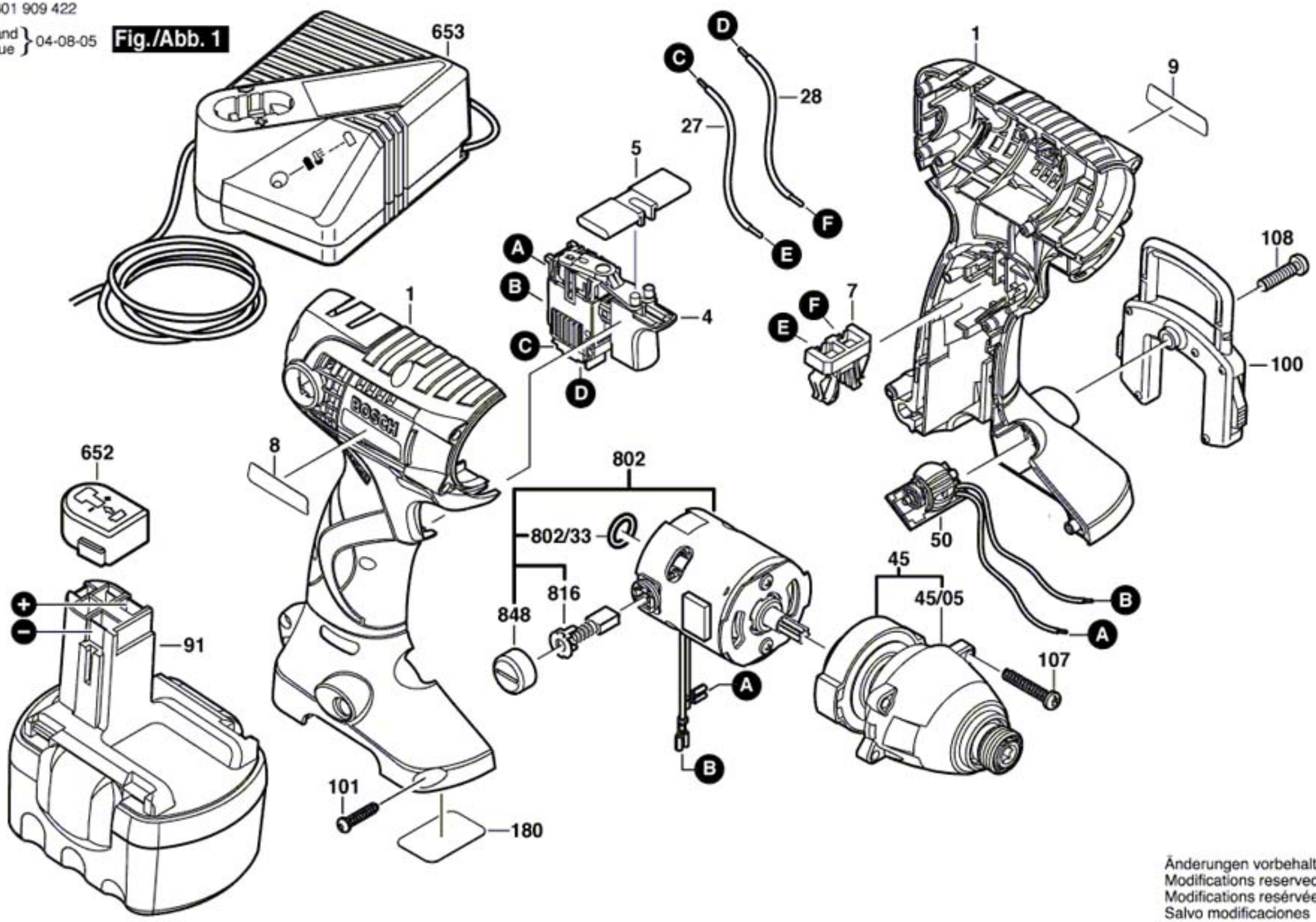

Änderungen vorbehalten
Modifications reserved
Modifications reservées
Salvo modificaciones