Fig./Abb. 1

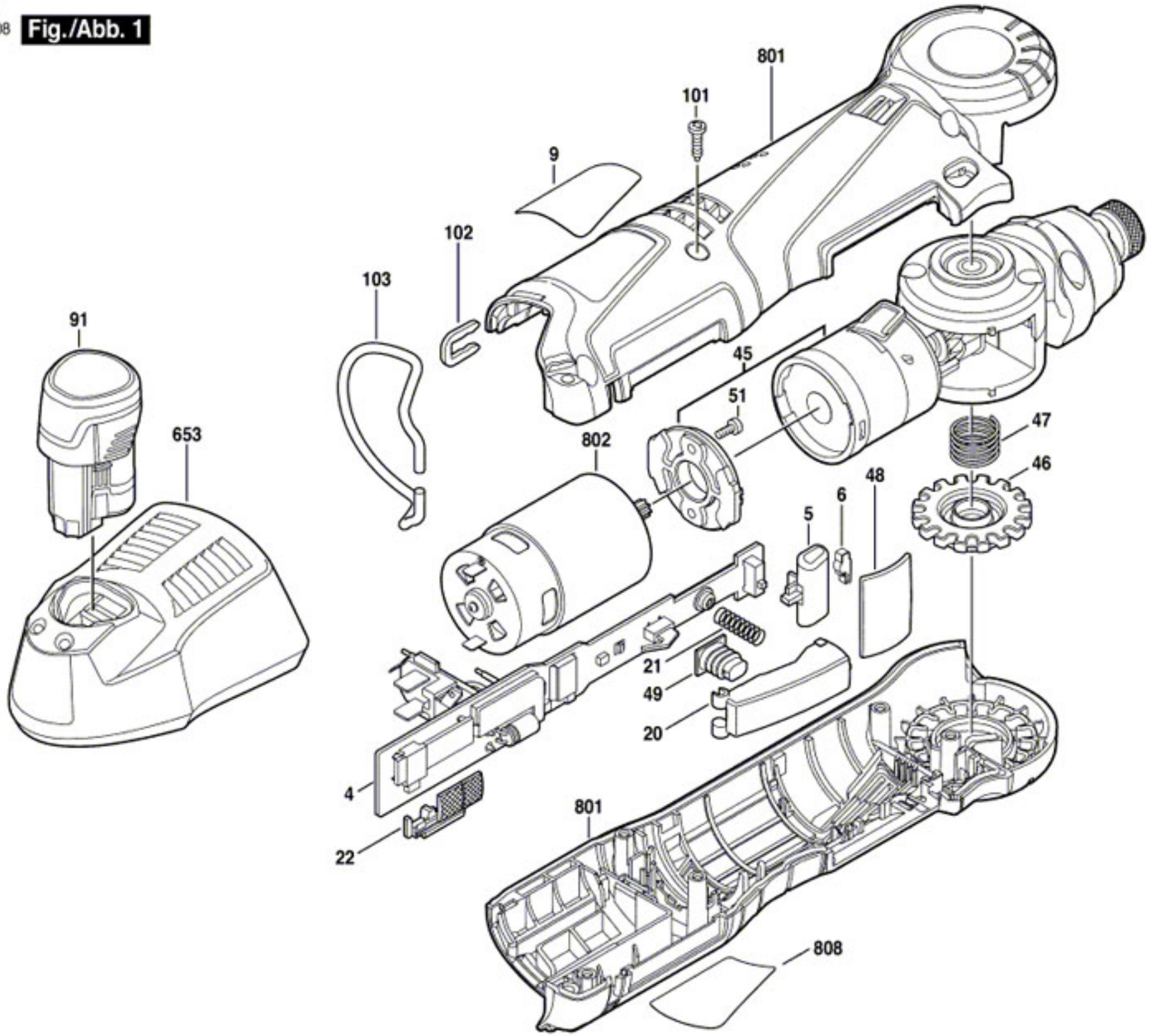

Modifications reserved
Änderungen vorbehalten
Modifications res rv es
Salvo modificaciones