3 601 J09 000

Stand / Issue ~~06-02~~ 06-10-17

Fig./Abb. 1

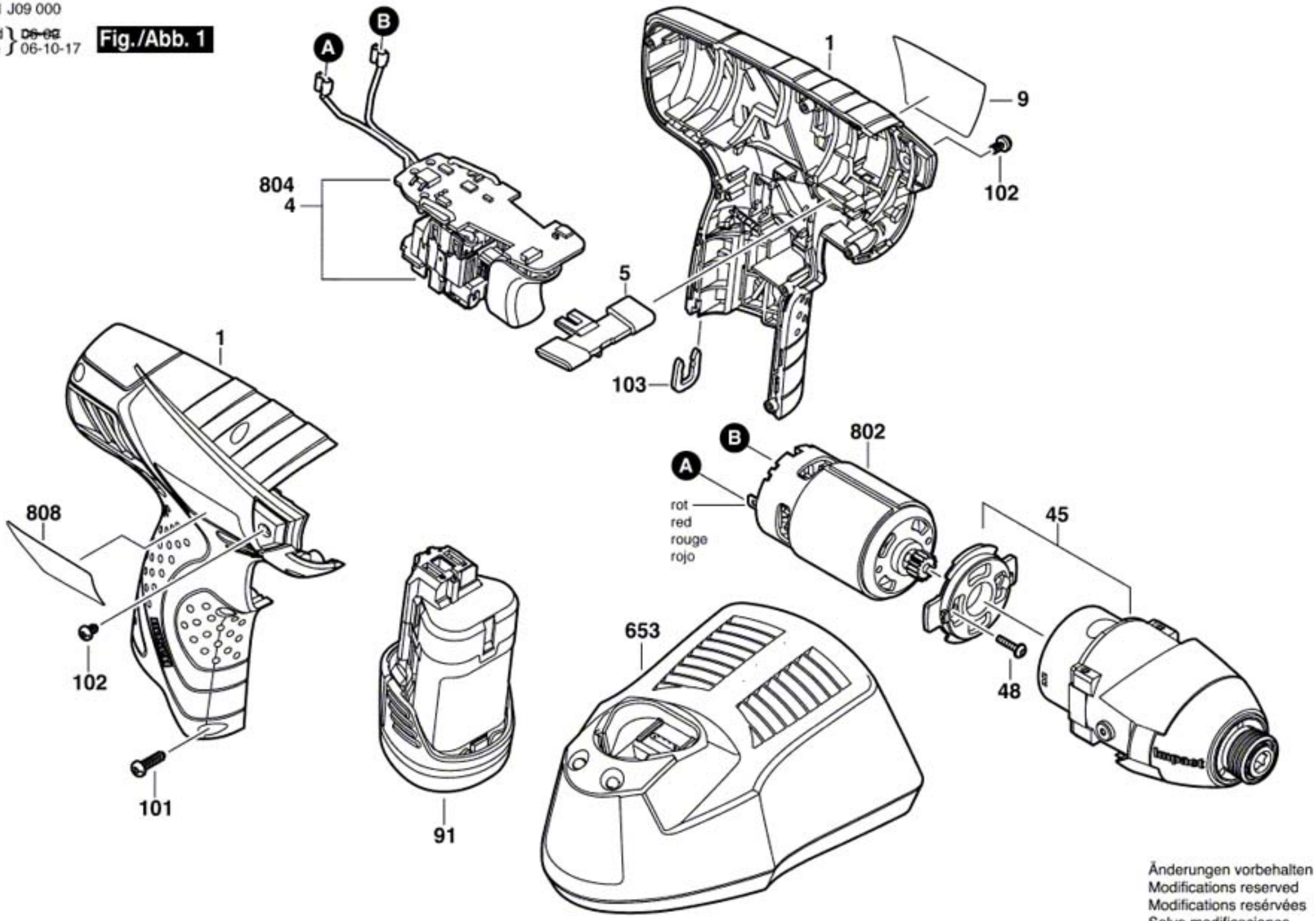

Änderungen vorbehalten
Modifications reserved
Modifications resérvées
Salvo modificaciones