0 601 64E 039

Issue Stand } 06-12-06 **Fig./Abb. 1**

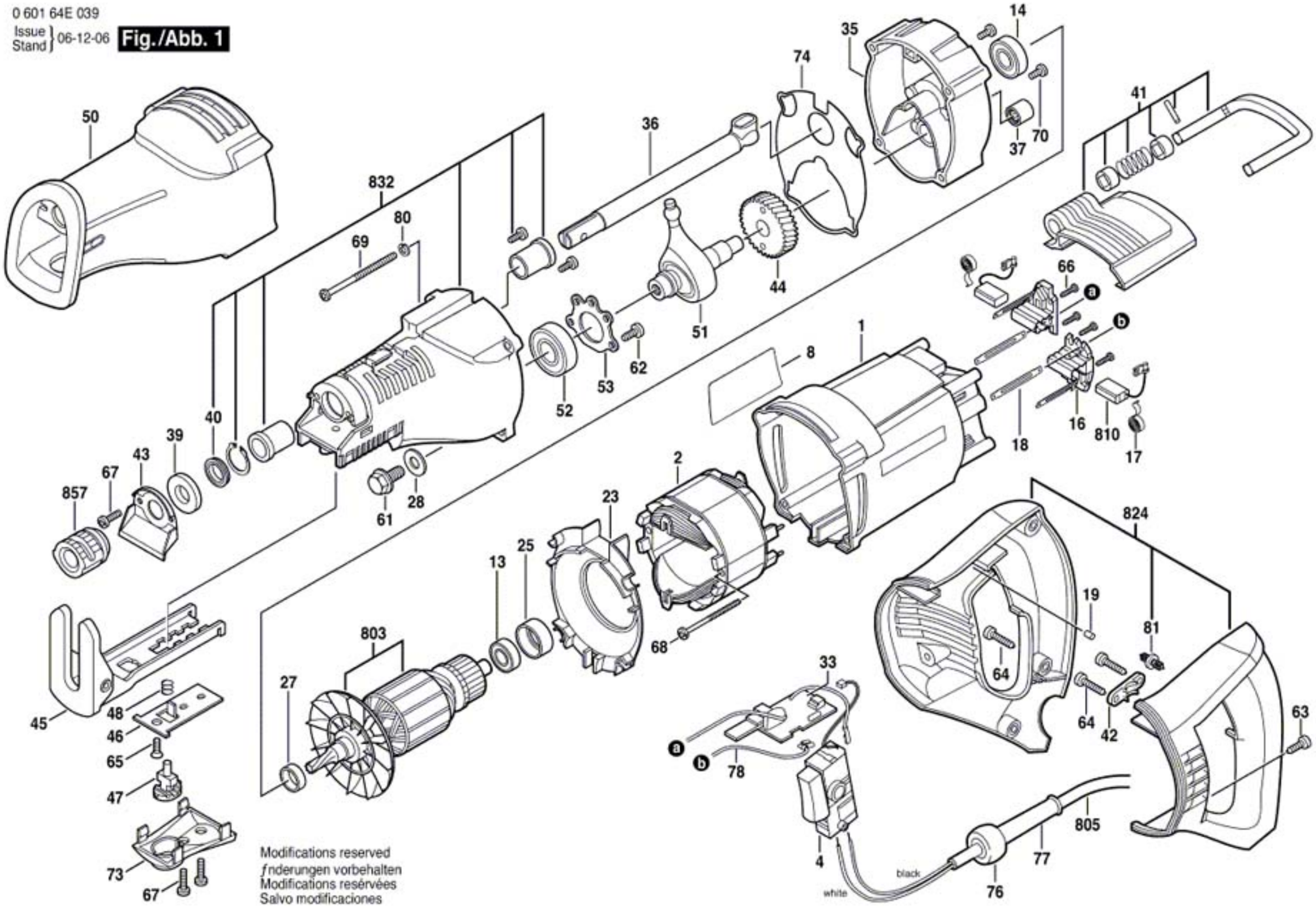

Modifications reserved
ƒnderungen vorbehalten
Modifications resérvées
Salvo modificaciones