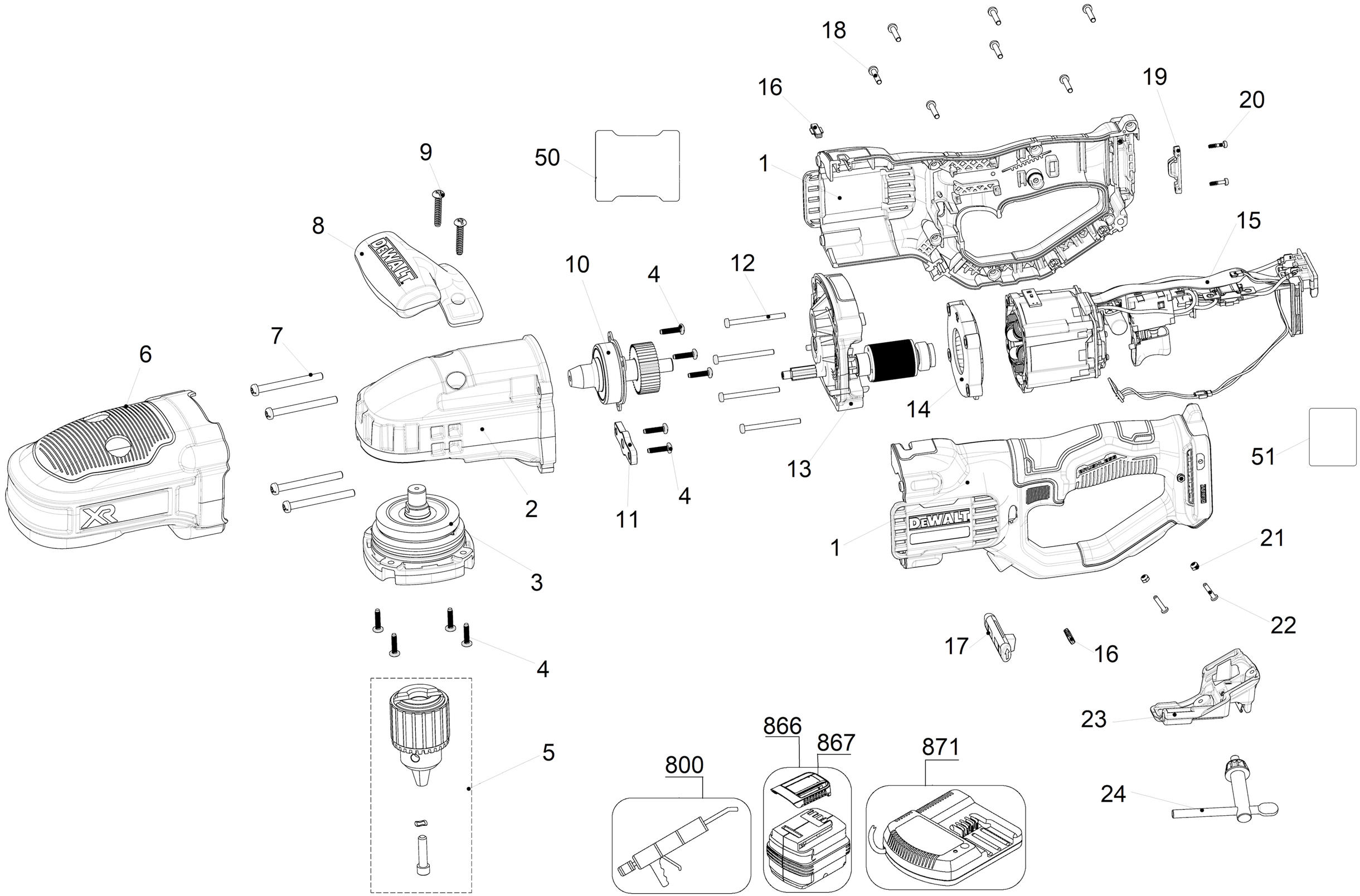
18
16
19
20
9
50
1
8
15
10
4
12
7
6
14
13
51
2
11
4
1
21
3
22
17
16
4
23
5
866
867
871
800
24