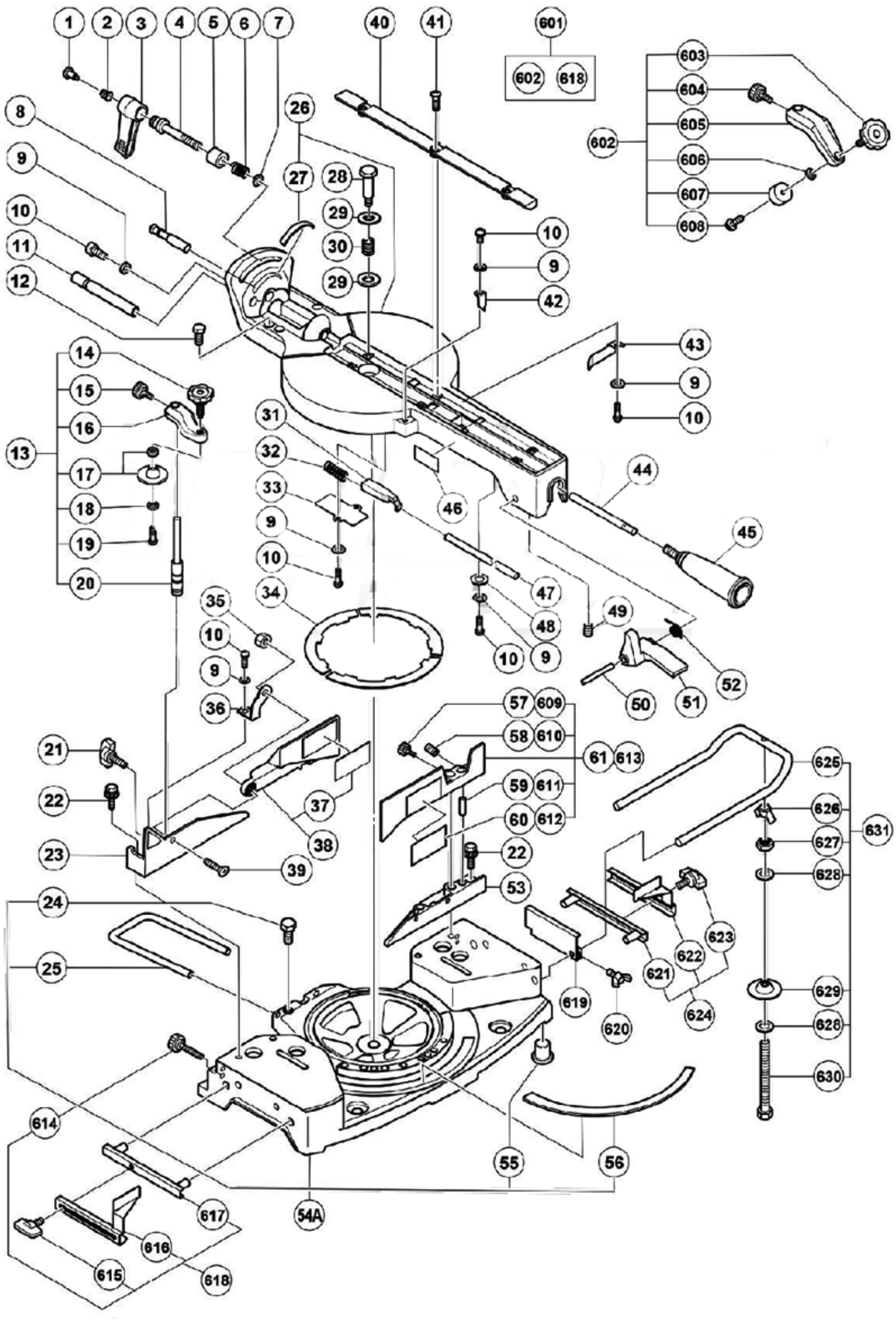
1
2
3
4
5
6
7
40
41
601
602
618
603
604
605
606
607
608
8
9
10
11
12
26
27
28
29
30
42
43
14
15
16
13
17
18
19
20
31
32
33
34
46
44
45
47
48
49
50
51
52
35
36
57
609
58
610
61
613
59
611
60
612
21
22
23
37
38
39
53
24
25
625
626
627
628
631
629
630
623
622
621
624
619
620
614
55
56
54A
617
616
615
618

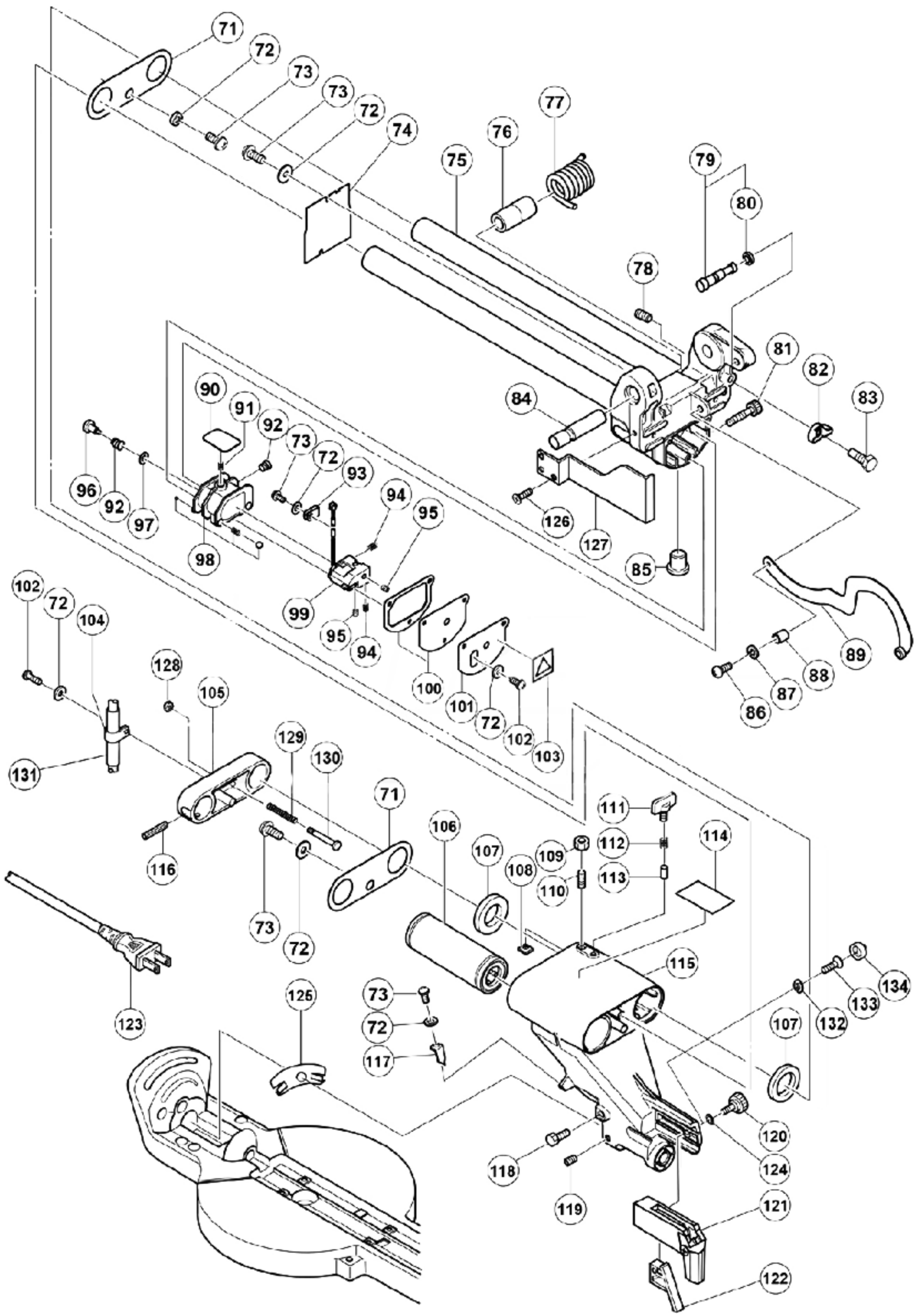
71
72
73
73
72
74
75
76
77
79
80
78
81
82
83
84
90
91
92
73
72
93
94
95
96
92
97
98
126
127
85
102
72
104
99
95
94
100
101
72
102
103
86
87
88
89
128
105
129
130
131
116
71
106
107
108
109
110
111
112
113
114
73
72
115
134
133
132
107
125
73
72
117
123
120
124
118
119
121
122

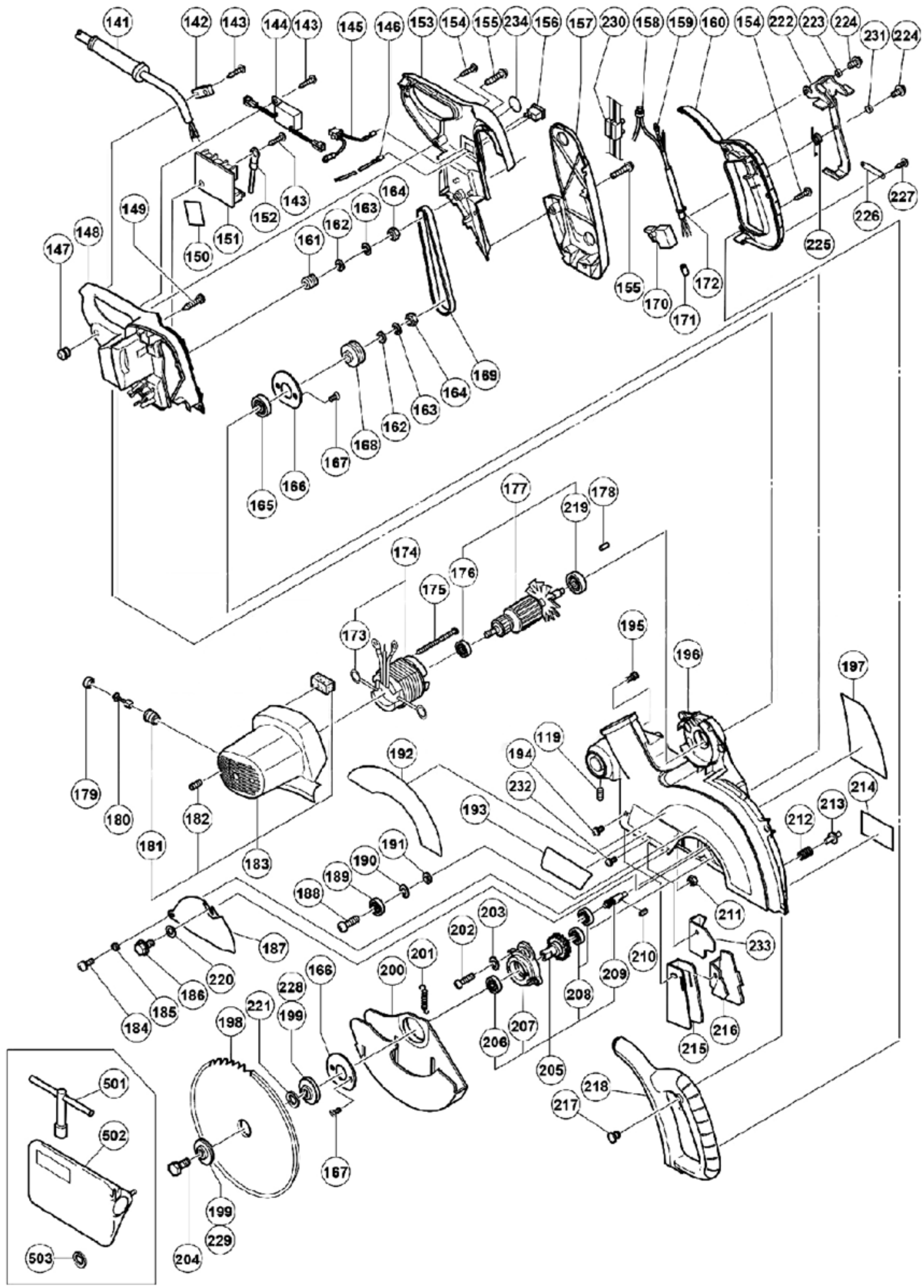
141
142
143
144
143
145
146
153
154
155
234
156
157
230
158
159
160
154
222
223
224
231
224
149
148
147
150
151
152
143
161
162
163
164
155
170
171
172
225
226
227
165
166
167
168
162
163
164
169
174
175
176
177
219
178
173
195
196
197
179
180
181
182
183
192
194
119
232
193
212
213
214
188
189
190
191
211
233
187
186
220
185
184
166
228
221
199
198
200
201
202
203
209
210
208
206
207
205
215
216
217
218
501
502
503
167
199
229
204