F 012 246 700

Stand / Issue ~~02-06~~ 04-10-06

Fig./Abb. 1

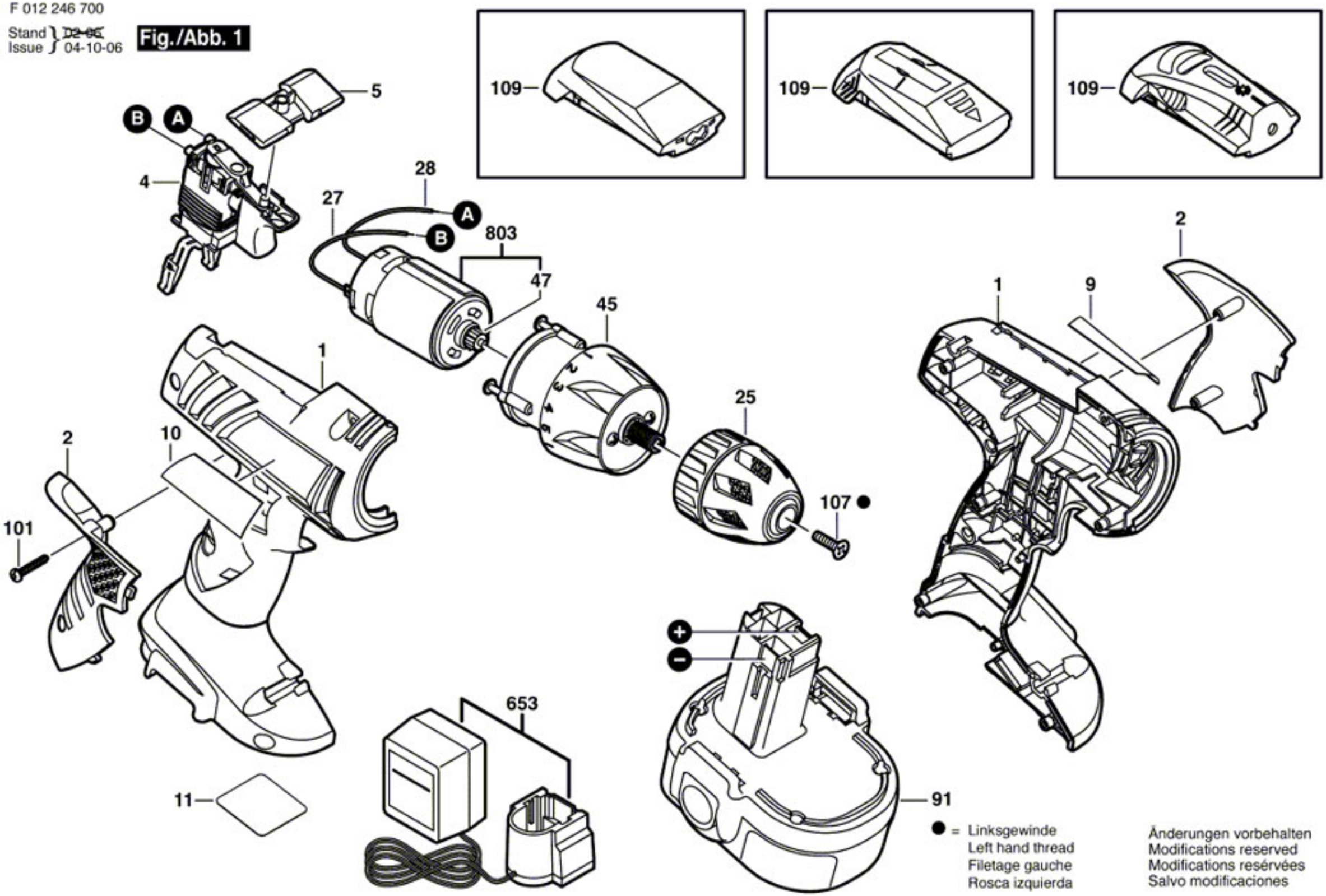

Änderungen vorbehalten
Modifications reserved
Modifications reservées
Salvo modificaciones