F 012 288 705

Stand ~~03-06~~
Issue 04-10-06

Fig./Abb. 1

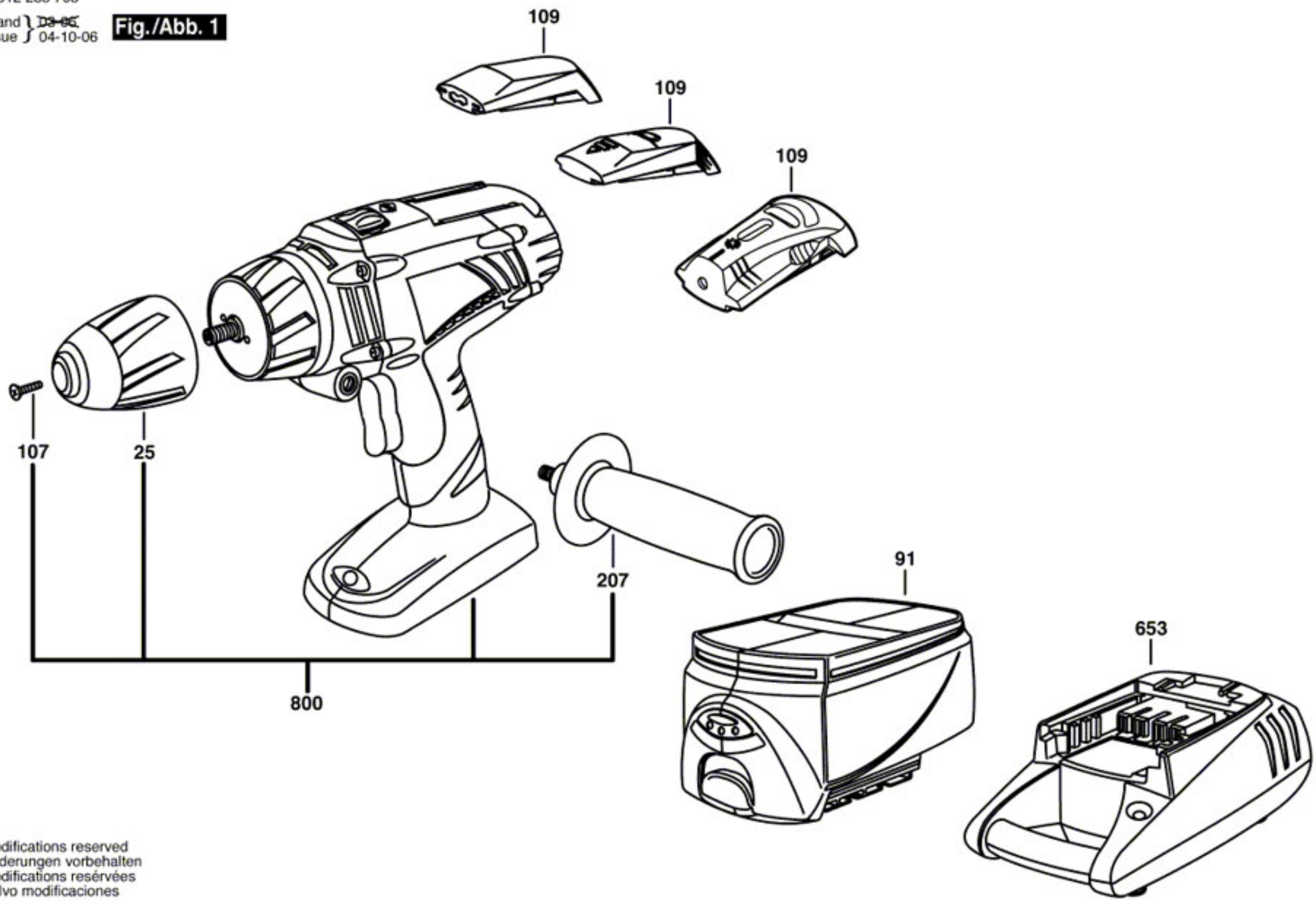

Modifications reserved
Änderungen vorbehalten
Modifications resérvées
Salvo modificaciones