F012 575 000

Issue / Stand } 04-05-12

Fig./Abb. 1

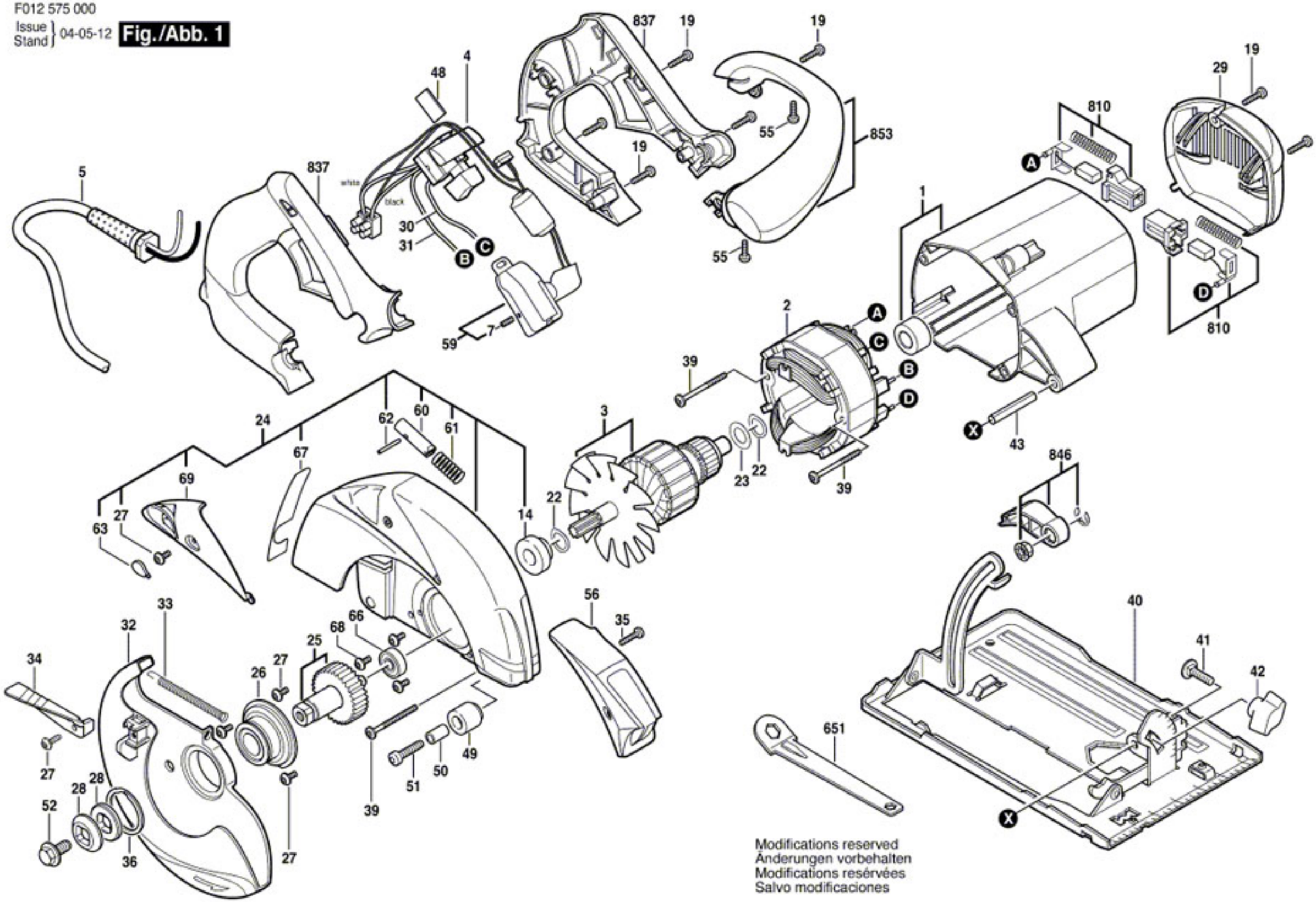

Modifications reserved
Änderungen vorbehalten
Modifications resérvées
Salvo modificaciones